Quadro de Cargas

CDG 1 (ACADEMIA)

Circ.	Descrição	Iluminação 25W	Iluminação 36W	Iluminação 40W	Iluminação 150W	Tomadas 100VA	Tomadas 200VA	Chuveiro 6800W	Ar Cond. 3000VA	Pot. W	Fat. Pot.	Pot. V.A	Demanda (%)	Fases R S T	Tensão V	Ip A	Prot. A	Iz (A)	Cond. mm2	Tipo de Cabo	Q.T. (%)	F.C.A	F.C.T
1	ILUMINAÇÃO PISCINA E HALL DE ENTRADA		12	3	5					1302	0.9	1446.67	27%	R	220	6.58	1P-10A	12.25	1.5	Fio cabo 750 V – PVC	0.96	0.7	1
2	ILUMINAÇÃO ACADEMIA, BANHEIROS, APOIO	2		22						930	0.9	1033.33	27%	R	220	4.7	1P-10A	11.38	1.5	Fio cabo 750 V – PVC	0.79	0.65	1
3	TOMADAS PISCINA E HALL					5	3			880.01	0.8	1100.01	27%	S	220	5	2P-16A	16.8	2.5	Fio cabo 750 V – PVC	0.88	0.7	1
4	TOMADAS ACADEMIA					9				720	0.8	900	27%	S	220	4.09	2P-16A	20.8	4	Fio cabo 750 V – PVC	0.39	0.65	1
5	TOMADAS SANITARIOS, APOIO E SERVIÇOS					2	7			1280	0.8	1600	27%	T	220	7.27	2P-16A	19.2	2.5	Fio cabo 750 V – PVC	0.79	0.8	1
6	AR CONDICIONADO 1 ACADEMIA								1	2700	0.9	3000	90%	T	220	13.64	1P-16A	20.8	4	Fio cabo 750 V – PVC	1.28	0.65	1
7	AR CONDICIONADO 2 ACADEMIA								1	2700	0.9	3000	90%	T	220	13.64	1P-16A	20.8	4	Fio cabo 750 V – PVC	1.68	0.65	1
8	CHUVEIRO 1							1		6800	1	6800	30%	R	220	30.91	2P-40A	41	6	Fio cabo 750 V – PVC	1.47	1	1
9	CHUVEIRO 2							1		6800	1	6800	30%	R	220	30.91	2P-40A	41	6	Fio cabo 750 V – PVC	1.48	1	1
10	CHUVEIRO 3							1		6800	1	6800	30%	S	220	30.91	2P-40A	41	6	Fio cabo 750 V – PVC	1.49	1	1
11	CHUVEIRO 4							1		6800	1	6800	30%	S	220	30.91	2P-40A	41	6	Fio cabo 750 V – PVC	1.52	1	1
12	CHUVEIRO 5							1		6800	1	6800	30%	T	220	30.91	2P-40A	41	6	Fio cabo 750 V – PVC	1.57	1	1
13	ILUMINAÇÃO PISCINA		10		5					1110	0.9	1233.33	27%	T	220	5.61	1P-10A	12.25	1.5	Fio cabo 750 V – PVC	2.54	0.7	1
Total		2	22	25	10	16	10	5	2	45622.0		47313.3							25	Cabo 1 KV – HEPR	0.95		
Aliment.: C=29.54m											0.96		100%	RST	380	71.69	3P-90A						

Potência Demandada: 100% (45622.0 W) (47313.3 V.A)

Corrente nas Fases: R=73.1A S=70.9A T=71.1A

Quadro de Cargas

CDG 2 (DANÇA E CORAL)

Circ.	Descrição	Iluminação 25W	Iluminação 40W	Tomadas 100VA	Tomadas 200VA	Chuveiro 6800W	Ar Cond. 3000VA	Pot. W	Fat. Pot.	Pot. V.A	Demanda (%)	Fases R S T	Tensão V	Ip A	Prot. A	Iz (A)	Cond. mm2	Tipo de Cabo	Q.T. (%)	F.C.A	F.C.T
1	EMERGÊNCIA	2						50.0	0.90	55.6	100%	S	220	0.25	1P-10A	12.25	1.5	Fio cabo 750 V – PVC	0.05	0.7	1
2	ILUMINAÇÃO	7	20					975.0	0.90	1083.3	100%	S	220	4.92	1P-10A	12.25	1.5	Fio cabo 750 V – PVC	1.62	0.7	1
3	TOMADAS SL DANÇA			5				400.0	0.80	500.0	100%	S	220	2.27	2P-16A	16.8	2.5	Fio cabo 750 V – PVC	0.31	0.7	1
4	TOMADAS VESTIÁRIOS E SANITÁRIOS			2	5			960.0	0.80	1200.0	100%	R	220	5.45	2P-16A	16.8	2.5	Fio cabo 750 V – PVC	0.54	0.7	1
5	TOMADAS SL CORAL			7				560.0	0.80	700.0	100%	R	220	3.18	2P-16A	16.8	2.5	Fio cabo 750 V – PVC	0.52	0.7	1
6	AR CONDICIONADO CORAL						1	2700.0	0.90	3000.0	100%	R	220	13.64	1P-16A	16.8	2.5	Fio cabo 750 V – PVC	1.91	0.7	1
7	AR CONDICIONADO DANÇA						1	2700.0	0.90	3000.0	100%	S	220	13.64	1P-16A	16.8	2.5	Fio cabo 750 V – PVC	1.92	0.7	1
8	CHUVEIRO BWC FEM					1		6800.0	1.00	6800.0	100%	R	220	30.91	2P-AC40A	41	6	Fio cabo 750 V – PVC	1.37	1	1
9	CHUVEIRO BWC MASC					1		6800.0	1.00	6800.0	100%	R	220	30.91	2P-AC40A	41	6	Fio cabo 750 V – PVC	1.39	1	1
10	CHUVEIRO 1					1		6800.0	1.00	6800.0	100%	S	220	30.91	2P-AC40A	41	6	Fio cabo 750 V – PVC	1.57	1	1
11	CHUVEIRO 2					1		6800.0	1.00	6800.0	100%	S	220	30.91	2P-AC40A	41	6	Fio cabo 750 V – PVC	1.53	1	1
12	CHUVEIRO 3					1		6800.0	1.00	6800.0	100%	T	220	30.91	2P-AC40A	41	6	Fio cabo 750 V – PVC	1.49	1	1
13	CHUVEIRO 4					1		6800.0	1.00	6800.0	100%	T	220	30.91	2P-AC40A	41	6	Fio cabo 750 V – PVC	1.48	1	1
14	CHUVEIRO 5					1		6800.0	1.00	6800.0	100%	T	220	30.91	2P-AC40A	41	6	Fio cabo 750 V – PVC	1.47	1	1
Total		9	20	14	5	7	2	55945.0		57138.9											
Aliment. C=43.27m									0.98		100%	RST	380	86.57	3P-100A		25	Cabo 1 KV – HEPR	1.7		

Potência Demandada: 100% (55945.0 W) (57138.9 V.A)

Corrente nas Fases: R=84.1A S=82.9A T=92.7A

IDENTIFICAÇÃO DE QUADRO

CDG 1

CIRCUITO	DESCRITIVO	
1	ILUMINAÇÃO PISCINA E HALL DE ENTRADA	Obs.:
2	ILUMINAÇÃO ACADEMIA, BANHEIROS, APOIO	Obs.:
3	TOMADAS PISCINA E HALL	Obs.:
4	TOMADAS ACADEMIA	Obs.:
5	TOMADAS SANITARIOS, APOIO E SERVIÇOS	Obs.:
6	AR CONDICIONADO 1 ACADEMIA	Obs.:
7	AR CONDICIONADO 2 ACADEMIA	Obs.:
8	CHUVEIRO 1	Obs.:
9	CHUVEIRO 2	Obs.:
10	CHUVEIRO 3	Obs.:
11	CHUVEIRO 4	Obs.:
12	CHUVEIRO 5	Obs.:
13	ILUMINAÇÃO PISCINA	Obs.:

IDENTIFICAÇÃO DE QUADRO

CDG 2

CIRCUITO	DESCRITIVO	
1	EMERGÊNCIA	Obs.:
2	ILUMINAÇÃO	Obs.:
3	TOMADAS SL DANÇA	Obs.:
4	TOMADAS VESTIÁRIOS E SANITÁRIOS	Obs.:
5	TOMADAS SL CORAL	Obs.:
6	AR CONDICIONADO CORAL	Obs.:
7	AR CONDICIONADO DANÇA	Obs.:
8	CHUVEIRO BWC FEM	Obs.:
9	CHUVEIRO BWC MASC	Obs.:
10	CHUVEIRO 1	Obs.:
11	CHUVEIRO 2	Obs.:
12	CHUVEIRO 3	Obs.:
13	CHUVEIRO 4	Obs.:
14	CHUVEIRO 5	Obs.:

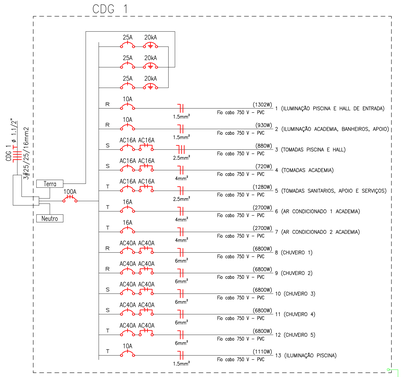

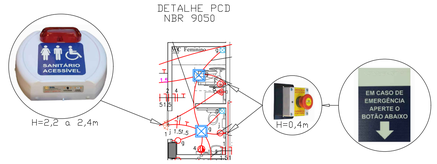

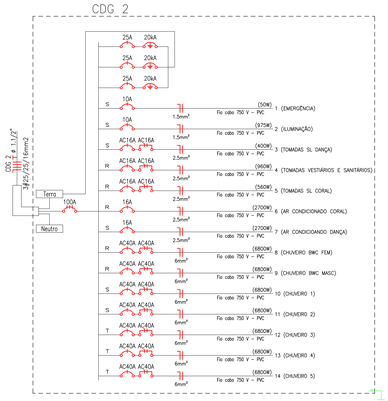

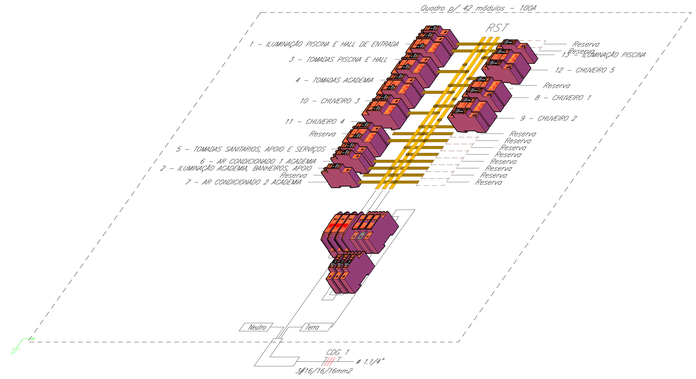

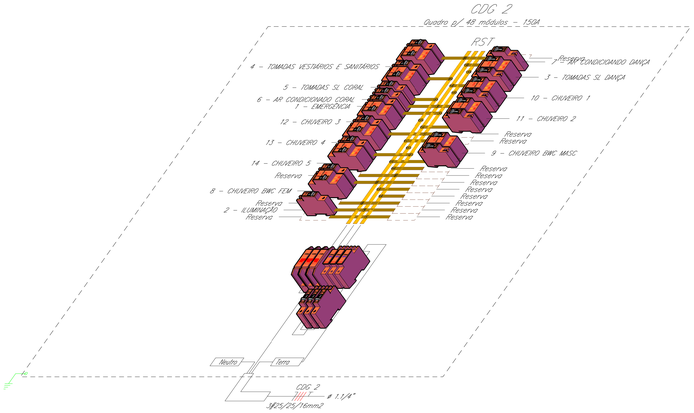

OBS:

CDG 1 → CIRCUITOS EM MAGENTA

CDG 2 → CIRCUITOS EM PRETO

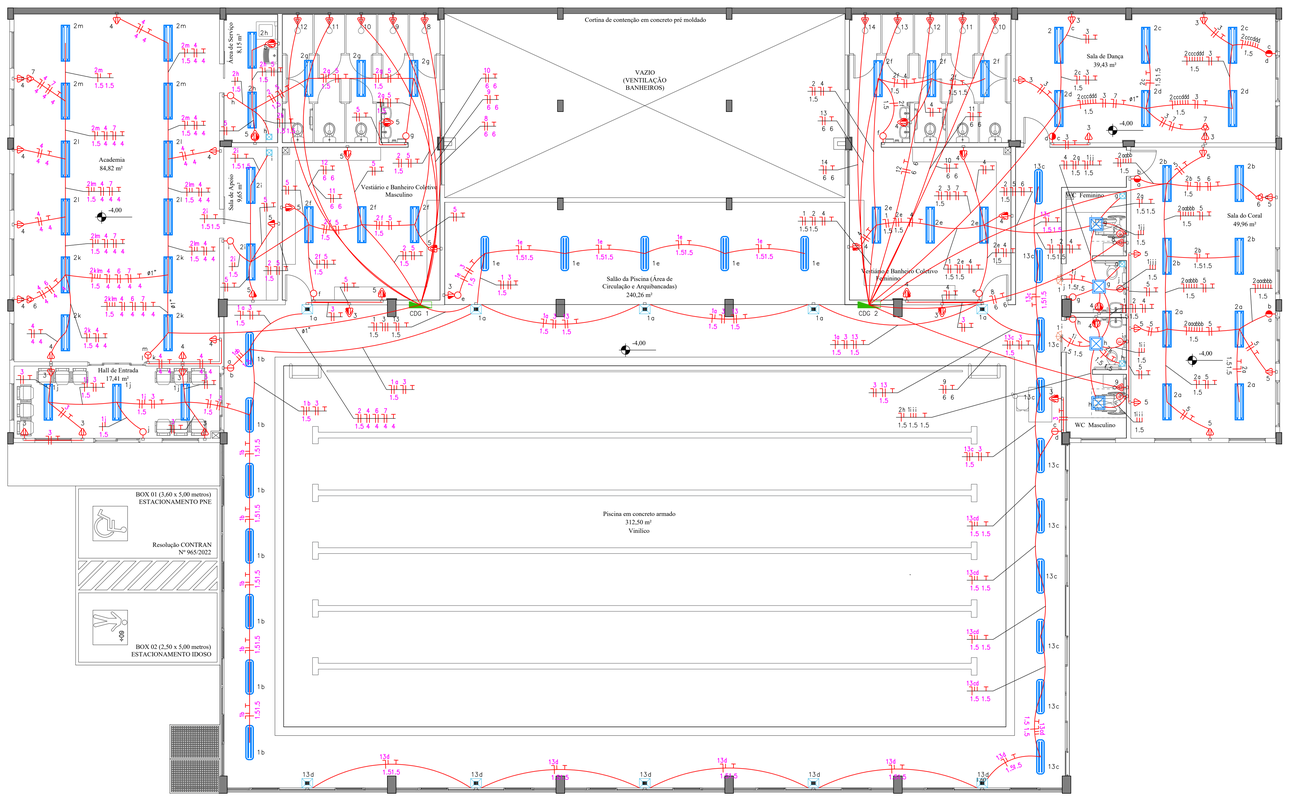

PLANTA BAIXA SUBSOLO

ESCALA: 1/75

LUMINOTÉCNICO

ITEM	ESPECIFICAÇÕES DAS LUMINÁRIAS	SIMBOLOGIA	IMAGEM / REFERÊNCIA
01	LUMINÁRIA MODELO FAA01–S228, PARA LÂMPADAS T5 LED, INDICADA PARA USO EM AMBIENTES ONDE HÁ NECESSIDADE DE CONTROLE DE OFUSCAMENTO. RENDIMENTO: 76% INSTALAÇÃO: SOBREPOR. CORPO: CHAPA DE AÇO PINTADA NA COR BRANCA, MICROTEXTURIZADA. ALETAS E REFLETORES: PARABÓLICOS EM ALUMINIO ALTO BRILHO INDICE DE PROTEÇÃO: IP20 TEMPERATURA DE COR > 5000K LARGURA: 240MM X ALTURA: 41MM X COMPRIMENTO: 1190MM LAMPADAS TLED – 2X18W		
02	PAINEL LED SOBREPOR QUADRADO ALUMINIO BRANCO LENTE: ACRILICO LEITOSO COMPOSIÇÃO DO PRODUTO: ALUMINIO INJETADO FLUXO LUMINOSO: >= 2000LM POTÊNCIA: >= 24W TENSÃO: 100–240V TEMPERATURA DE COR: >=6000K ACABAMENTO: PINTURA PÓ INDICE DE PROTEÇÃO:IP20 DIMENSÕES APROX.: 300 X 300 X 18MM		
03	LUMINÁRIA HERMÉTICA DE SOBREPOR IP65 PARA 2 LÂMPADAS 18/20W, CORPO FABRICADO EM ABS, DIFUSOR EM POLICARBONATO TRANSPARENTE LISO. PRESILHAS PARA FIXAÇÃO EM ABS, E PARAFUSOS. DOTADA DE SOQUETES GIRATÓRIO ANTIVIBRATÓRIOS EM POLICARBONATO, COM ROTOR DE SEGURANÇA. COM FIAÇÃO PARA TUBO LED. GRAU DE PROTEÇÃO IP–65.TEMPERATURA: DE 0°C A 55°C		
04	REFLETOR LED SLIM POTÊNCIA:>= 100W, CERTIFICADO LM–80, IRC>80, QUANTIDADE DE LED: 60 PEÇAS, TEMPERATURA DE COR: 6500K, MATERIAL: NYLON, VIDA ÚTIL ATÉ 25.000 HORAS, LUMINOSIDADE: >= 8800 LÚMENS, TENSÃO:100–240V, ÂNGULO: 120°, PROTEÇÃO:>=IP66, DIMENSÕES PROXIMADAS: COMPRIMENTO: 19 X LARGURA: 13 X ALTURA 5 CM		

LEGENDA:

- EXAUSTOR DE BANHEIRO 220V
- ALARME EMERGÊNCIA PNE 220V H=2,40M (VER DETALHE)
- LUMINÁRIA HERMÉTICA LED 2x 20W – (VER LUMINOTÉCNICO)
- LUMINÁRIA TUBULAR LED 2X20W – (VER LUMINOTÉCNICO)
- PAINEL LED 30X30CM – (VER LUMINOTÉCNICO)
- REFLETOR LED 220V – (VER LUMINOTÉCNICO)
- TOMADA BAIXA 220V H=0,40M
- TOMADA MÉDIA 220V – H=1,00M
- TOMADA MÉDIA 220V/20A – H=1,00M
- TOMADA MÉDIA DUPLA 220V – H=1,00M
- TOMADA MÉDIA DUPLA 220V/20A – H=1,00M
- PONTO DE FORÇA PARA CHUVEIRO – H=2,40CM
- TOMADA PARA AR CONDICIONADO 220V 24000 BTU'S
- INTERRUPTOR SIMPLES + TOMADA 220V H=1.00M
- BOTÃO DE EMERGÊNCIA PNE
- INTERRUPTOR 1 SEÇÃO SIMPLES
- INTERRUPTOR 2 SEÇÕES PARALELO
- INTERRUPTOR 2 SEÇÕES SIMPLES
- INTERRUPTOR 3 SEÇÕES SIMPLES
- QUADRO DE DISTRIBUIÇÃO (VER MEMORIAL DESCRITIVO)
- AC16A AC16A – DISJUNTOR A SECO DIN CURVA C + DISPOSITIVO DR AC16A 2P
- AC40A AC40A – DISJUNTOR A SECO DIN CURVA C + DISPOSITIVO DR AC40A 2P
- 80A – DISJUNTOR CAIXA MOLDADA 3P
- 20kA – DPS CLASSE II 20KA 1P
- 10A – MINIDISJUNTOR DIN 10A 1P
- 16A – MINIDISJUNTOR DIN 16A 1P
- 25A – MINIDISJUNTOR DIN 25A 1P
- ELÉTRICA–ELETRODUTO EMBUTIDO NA LAJE/PAREDE
- NEUTRO, FASE, RETORNO, TERRA

AMAUC
ASSOCIAÇÃO DOS MUNICÍPIOS DO ALTO URUGUAI CATARINENSE
Rua Marechal Deodoro, 172, 3.º andar, Centro - Concórdia - SC 89700-000
Fone: (49) 3442 3004 www.amauc.org.br

PREFEITURA MUNICIPAL DE PERITIBA - SC

PROJETO:

PROJETO ELÉTRICO INTERNO - PISCINA PUBLICA E ESPAÇO MULTIUSO

ENDEREÇO DA OBRA: RUA REINALDO GASPARETO, N° 68, CENTRO - PERITIBA - SC	ESCALA: INDICADA	PRANCHA: ELE 01 /03
DISCRIMINAÇÃO: DISTRIBUIÇÃO DOS CIRCUITOS EM PLANTA BAIXA - PVTO SUBSOLO DIAGRAMA UNIFILAR, QUADRO DE CARGAS, LUMINOTÉCNICO LEGENDA E DETALHES	DATA: SETEMBRO / 2025	
	DESENHO: RENATO	FOLHA: ABNT - A0

RESPONSÁVEL TÉCNICO PROJETO: Renato Bergamo (Assinado de forma digital por Renato Bergamo, Dados: 2025.09.24 09:28:05 -03'00') RENATO BERGAMO, ENGENHEIRO ELETRICISTA - CREA - SC 068.830-4

RESPONSÁVEL TÉCNICO EXECUÇÃO:

PROPRIETÁRIO: PREFEITURA MUNICIPAL DE PERITIBA - SC, CNPJ: 82.845.085/1001-20

Ficam reservados os direitos autorais de execução do projeto conforme Lei Federal n. 5.194/66